# TECHNICOMBO UHDT-a

(0001/6051)

## Uwagi dotyczące recyklingu

Twoje nowe urządzenie było chronione przez opakowanie w drodze do Ciebie. Wszystkie użyte materiały są przyjazne dla środowiska i nadają się do recyklingu. Prosimy o pomoc w utylizacji opakowań w sposób przyjazny dla środowiska. Aby uzyskać informacje na temat aktualnych metod usuwania odpadów, należy skontaktować się ze sprzedawcą lub lokalnym zakładem utylizacji odpadów.

To urządzenie zostało zaprojektowane i wykonane z materiałów oraz komponentów wysokiej jakości, które nadają się do po nownego wykorzystania. Symbol przekreślnego kołowego kontenera na odpady oznacza, że produkt podlega selektywnej zbiórce zgodnie z Dyrektywą Parlamentu Europejskiego i Rady 2012/19/UE oraz zgodnie z Dyrektywą Parlamentu Europejskiego i Rady 2006/66/WE i informuje, że sprzęt elektryczny i elektroniczny oraz baterie i akumulatory po okresie użytkowania, nie mogą być wyrzucone wraz z innymi odpadami pochodzącymi z gospodarstwa domowego. Użytkownik ma obowiązek oddać go do podmiotu prowadzącego zbieranie zużytego sprzętu elektrycznego i elektronicznego oraz baterii i akumulatorów tworzącego system zbierania takich odpadów w tym do odpowiedniego sklepu, lokalnego punktu zbiórki lub jednostki gminnej. Zużyty sprzęt może mieć szkodliwy wpływ na środowisko i zdrowie ludzi z uwagi na potencjalną zawartość niebezpiecznych substancji, mieszanin oraz części składowych. Gospodarstwo domowe spełnia ważną rolę w przyczynianiu się do ponownego użycia i odzysku, w tym recyklingu, zużytego sprzętu. Na tym etapie kształtuje się postawy, które wpływają na zachowanie wspólnego dobra jakim jest czyste środowisko naturalne. Gospodarstwa domowe są także jednym z większych użytkowników drobnego sprzętu i racjonalne gospodarowanie nim wpływa na odzyskiwanie surowców wtórnych. W przypadku niewłaściwej utylizacji tego produktu mogą zostać nałożone kary zgodnie z ustawodawstwem krajowym.

## Bezpieczeństwo

- Przed rozpoczęciem korzystania z urządzenia proszę dokładnie przeczytać instrukcję obsługi.
- Użytkowanie anteny niezgodnie z instrukcją obsługi oraz jej przeznaczeniem może spowodować uszkodzenie anteny, pożar, porażenie prądem lub inne niebezpieczeństwa dla użytkownika.
- Producent nie ponosi odpowiedzialności za szkody spowodowane; nieostrożną, nieodpowiedzialną obsługą anteny, używaniem anteny w sposób niezgodny z jej przeznaczeniem.
- Producent nie ponosi odpowiedzialności za uszkodzenia mienia lub ciała mogące powstać w wyniku instalacji oraz użytkowania anteny niezgodnie z jej specyfikacją techniczną oraz instrukcją obsługi.
- Przed rozpoczęciem instalacji proszę sprawdzić czy antena lub jakikolwiek jej elementy nie są uszkodzone. Nie należy używać uszkodzonego urządzenia.
- Antena przeznaczona jest do użytku na zewnątrz pomieszczeń.
- Proszę zamontować antenę na stabilnej powierzchni aby uniknąć jej uszkodzenia i upadku.
- Należy unikać montażu anteny w bezpośrednim sąsiedztwie urządzeń i konstrukcji, które mogą powodować zakłócenia, np. kuchenki mikrofalowe, telefony komórkowe oraz inne urządzenia do łączności bezprzewodowej, instalacje elektryczne, silniki elektryczne o dużej mocy, duże powierzchnie stalowe.
- W celu uzyskania dobrego odbioru należy ustawić antenę jak najwyżej to możliwe w kierunku nadajnika.
- Należy chronić antenę przed: ogniem, wstrząsami, działaniem ekstremalnych czynników atmosferycznych.
- Nie dotykać anteny, przewodu antenowego mokrymi, wilgotnymi rękami.
- W przypadku burzy, proszę odłączyć przewód antenowy od dekodera (telewizora).
- Należy regularnie sprawdzać czy antena lub jej elementy nie uległy uszkodzeniu.
- Antenę czyścić suchą miękką szmatką. Nie używać proszków, silnych detergentów, alkoholu lub rozpuszczalników.
- Antenę chronić przed dziećmi.

**Niebezpieczeństwo uduszenia!**
Urządzenie nie jest zabawką. Przechowuj urządzenie, jego akcesoria i opakowanie z dala od zasięgu dzieci. Przewody i opakowania foliowe mogą owinąć się wokół szyi dziecka lub zostać połknięte, a to może skutkować zaduszeniem lub udławieniem.

## Charakterystyka

Antena kierunkowa do odbioru programów w paśmie VHF i UHF wraz ze wzmacniaczem sygnału. Lekka aluminiowa konstrukcja, pozioma / pionowa polaryzacja. Antena jest bardzo łatwa w montażu. Gwarantuje bardzo dobre parametry odbiorcze. Wbudowany filtr 5G/LTE zapewnia niezakłócony odbiór sygnału.

## Zawartość zestawu

Zestaw zawiera antenę wraz ze wzmacniaczem, złącze F wraz z gumową osłoną, instrukcję obsługi.

TechniSat

## Montaż i użytkowanie

Proszę zmontować antenę zgodnie z schematem przedstawionym poniżej. Podczas montażu proszę zachować odpowiednią kolejność działań.
Po zamontowaniu anteny do masztu antenowego proszę podłączyć kabel do dekodera/TV.
**UWAGA:** do prawidłowej pracy wzmacniacz mieszczący się w puszcze antenowej wymaga zasilania 5-12V. W tym celu należy włączyć zasilanie anteny w dekoderze DVB-T lub telewizorze (w zależności od używanego sprzętu). W przypadku gdy TV/dekoder nie posiada opcji zasilania wzmacniacza należy podłączyć opcjonalny zasilacz zewnętrzny (produkt nie znajduje się w zestawie). W razie problemów proszę sprawdzić instrukcję obsługi dekodera/TV lub proszę się z kontaktować z producentem sprzętu RTV.

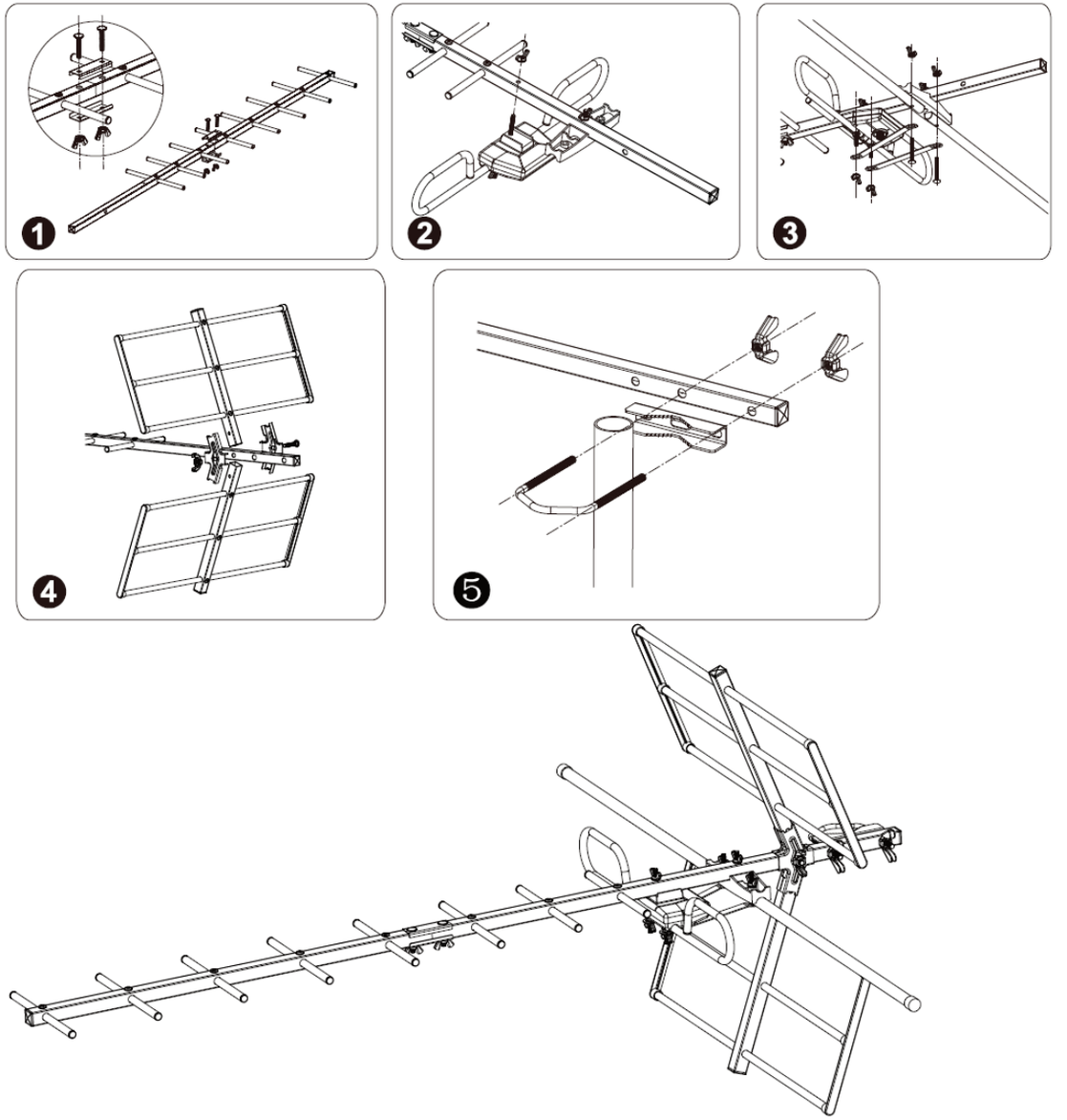


## Montaż złącza F

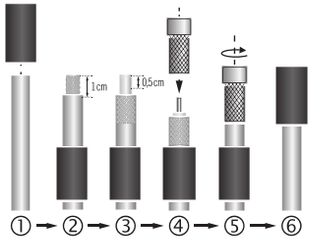


## Specyfikacja

Zakres częstotliwości: 170 - 230 MHz, 470 - 694 MHz
Kanały: 5-12, 21-48
Impedancja wyjściowa: 75 Ohm
Polaryzacja: pozioma / pionowa
Złącze: typ F
Zysk: 20 - 25 dB (wzmacniacz)
Zasilanie: antena zasilana napięciem 5-12V (np. dekoder lub TV) lub przez zasilacz (opcjonalny)
Wbudowany filtr LTE/5G: TAK
Długość anteny: 1010 mm

## Producent

TechniSat Digital Sp. z o.o.
ul. Poznańska 2, Siemianice
55-120 Oborniki Śląskie

## Serwis

TechniSat Digital Sp. z o.o.
ul. Główna 60, Psary
51-180 Wrocław
Rent Park, Segment B6, Hala 1
Tel: 71 310 4148
Mail: serwis@technisat.com

TechniSat Digital Sp. z o.o. niniejszym oświadcza, że TECHNICOMBO T3000 jest zgodny z dyrektywą 2014/53/WE oraz RoHS 2011/65/EU. Pełny tekst deklaracji zgodności UE jest dostępny pod następującym adresem internetowy: http://konf.tsat.de/?ID=22933

TechniSat