TECHNICOMBO UHDT-p

(0000/6051)

Uwagi dotyczące recyklingu

Opakowanie tego urządzenia jest w całości wykonane z materiałów nadających się do ponownego przetworzenia. Prosimy o ich posortowanie i wrzucenie do odpowiednich pojemników na odpady recyklingowe. Po zakończeniu użytkowania tego odbiornika nie można wyrzucać go razem z normalnymi odpadami komunalnymi. Należy go oddać do utylizacji do specjalnego punktu zbiórki zużytych urządzeń elektrycznych i elektronicznych. W lokalnym urzędzie gminy uzyskają Państwo informacje o najbliższych punktach utylizacji odpadów.





Bezpieczeństwo

- Przed rozpoczęciem korzystania z urządzenia proszę dokładnie przeczytać instrukcję obsługi.
- Użytkowanie anteny niezgodnie z instrukcją obsługi oraz jej przeznaczeniem może spowodować uszkodzenie anteny, pożar, porażenie prądem lub inne niebezpieczeństwa dla użytkownika.
- Producent nie ponosi odpowiedzialności za szkody spowodowane; nieostrożną, nieodpowiedzialną obsługą anteny, używaniem anteny w sposób niezgodny z jej przeznaczeniem.
- Producent nie ponosi odpowiedzialności za uszkodzenia mienia lub ciała mogące powstać w wyniku instalacji oraz użytkowania anteny niezgodnie z jej specyfikacją techniczną oraz instrukcją obsługi.
- Przed rozpoczęciem instalacji proszę sprawdzić czy antena lub jakikolwiek jej elementy nie są uszkodzone. Nie należy używać uszkodzonego urządzenia.
- Antena przeznaczona jest do użytku na zewnątrz pomieszczeń.
- Proszę zamontować antenę na stabilnej powierzchni aby uniknąć jej uszkodzenia i upadku.
- Należy unikać montażu anteny w bezpośrednim sąsiedztwie urządzeń i konstrukcji, które mogą powodować zakłócenia, np. kuchenki mikrofalowe, telefony komórkowe oraz inne urządzenia do łączności bezprzewodowej, instalacje elektryczne, silniki elektryczne o dużej mocy, duże powierzchnie stalowe.
- W celu uzyskania dobrego odbioru należy ustawić antenę jak najwyżej to możliwe w kierunku nadajnika.
- Należy chronić antenę przed: ogniem, wstrząsami, działaniem ekstremalnych czynników atmosferycznych.
- Nie dotykać anteny, przewodu antenowego mokrymi, wilgotnymi rękami.
- W przypadku burzy, proszę odłączyć przewód antenowy od dekodera (telewizora).
- Należy regularnie sprawdzać czy antena lub jej elementy nie uległy uszkodzeniu.
- Antenę czyścić suchą miękką szmatką. Nie używać proszków, silnych detergentów, alkoholu lub rozpuszczalników.
- Antenę chronić przed dziećmi.



Niebezpieczeństwo uduszenia!
Urządzenie nie jest zabawką. Przechowuj urządzenie, jego akcesoria i opakowanie z dala od zasięgu dzieci. Przewody i opakowania foliowe mogą owinąć się wokół szyi dziecka lub zostać połknięte, a to może skutkować zaduszeniem lub udławieniem.

Charakterystyka

Antena kierunkowa do odbioru programów w paśmie VHF i UHF. Lekka aluminiowa konstrukcja, pozioma / pionowa polaryzacja. Antena jest bardzo łatwa w montażu. Gwarantuje bardzo dobre parametry odbiorcze. Wbudowany filtr 4G/LTE zapewnia niezakłócony odbiór sygnału.

Zawartość zestawu

Zestaw zawiera antenę wraz z symetryzatorem, złącze F wraz z gumową osłoną, instrukcję obsługi.

TechniSat

Montaż i użytkowanie

Proszę zmontować antenę zgodnie z schematem przedstawionym poniżej. Podczas montażu proszę zachować odpowiednią kolejność działań.
Po zamontowaniu anteny do masztu antenowego proszę podłączyć kabel do dekodera/TV.

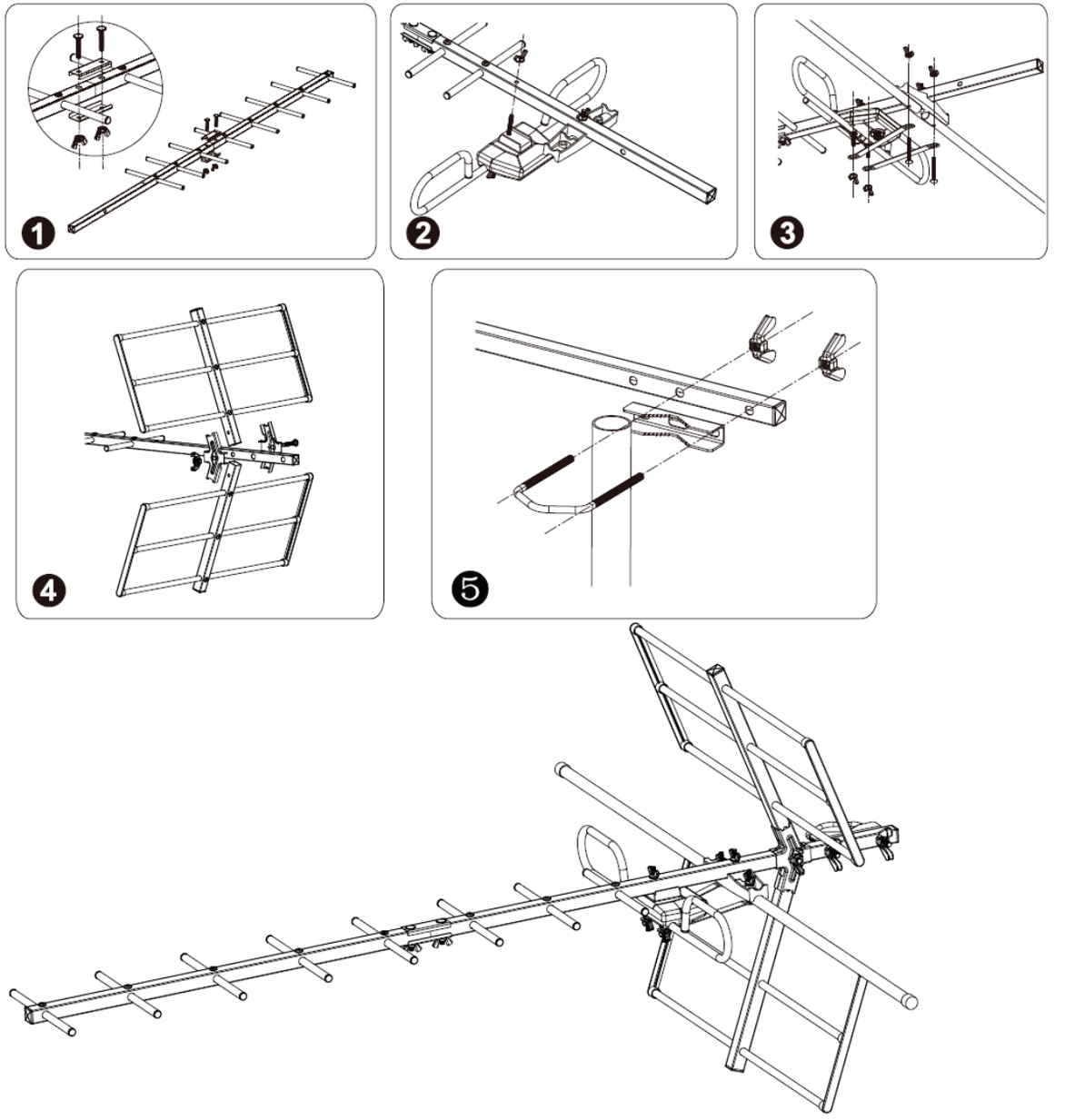

Montaż złącza F

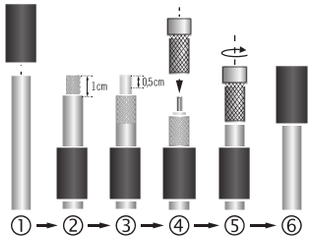

Specyfikacja

Zakres częstotliwości: 170 - 230 MHz, 470 - 700 MHz
Kanały: 5-12, 21-50
Impedancja wyjściowa: 75 Ohm
Polaryzacja: pozioma / pionowa
Złącze: typ F
Zysk: 13-15 dB
Wbudowany filtr LTE/4G: TAK
Długość anteny: 1010 mm

Wprowadzający

TechniSat Digital Sp. z o.o.
ul. Poznańska 2, Siemianice
55-120 Oborniki Śląskie

Serwis

TechniSat Digital Sp. z o.o.
ul. Główna 60, Psary
51-180 Wrocław
Rent Park, Segment B6, Hala 1
Tel: 71 310 4148
Mail: serwis@technisat.com

Urządzenie posiada znak CE i spełnia wymagane normy UE. TechniSat zastrzega sobie prawo do zmian i błędów w druku.

TechniSat